A4	三角法	W/T(g)	75

SHマーク(スーパーハイビジョン受信マーク)は、BS・110度CS右左旋放送受信帯域に対応した機器のうち、一般社団法人 電子情報技術産業協会で審査・登録され、一定以上の性能を有するスーパーハイビジョン衛星放送受信に適した衛星アンテナ、受信システム機器に付与されるシンボルマークです。

RoHS指令2011/65/EU及び(EU)2015/863で定めた使用制限10物質対応が確認できた商品に表示する当社独自のマークです。

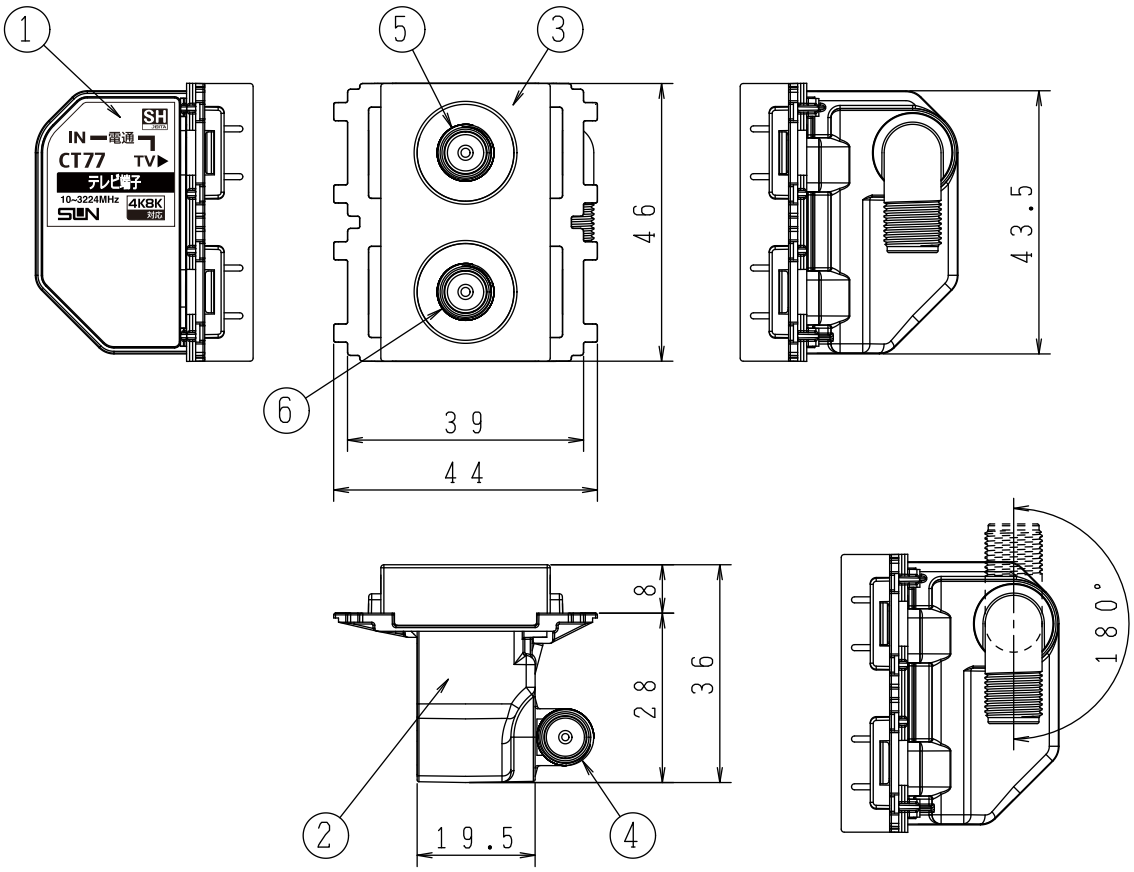

SPEC

	挿入損失(dB以下)	端子間結合損失(dB以上)	VSWR(以下)
10～ 76MHz	4.3	13	2.5
76～ 300MHz	4.0	20	1.8
300～ 770MHz	4.3	18	1.8
770～1489MHz	5.0	15	2.0
1489～2150MHz	6.0	15	2.0
2150～2681MHz	7.0	15	2.5
2681～3224MHz	8.0	15	2.5

※入力④－TV出力⑤端子間　電源挿入型。
※電流通過容量
(AC30V, 1A以下、またはDC15V, 0.8A以下)
※使用温度範囲：－10～＋40℃
※インピーダンス：75Ω

番号	部品名	材質	仕上げ・処理	個数	備考
6	TV出力端子	亜鉛ダイカスト	錫銅メッキ	1	F形
5	TV出力端子	亜鉛ダイカスト	錫銅メッキ	1	F形電源挿入
4	入力端子	亜鉛ダイカスト	錫銅メッキ	1	F形
3	TV端子プレート	ABS	―	1	
2	ケース	亜鉛ダイカスト	錫銅メッキ	1	
1	銘板	―	―	1	

図種	外観図・仕様書	DAY 23・07・25	SCALE FREE	DWG. NO 0111326-230
名称	テレビ端子(2端子型)	承認	検図	設計
型名	CT77W	奈良木	浦部	吉田

サン電子株式会社
SUN ELECTRONICS CO.,LTD.